JOSÉ A. SOMOLINOS SÁNCHEZ
ENRIQUE TREMPS GUERRA

# Análisis de Circuitos

Electrotecnia

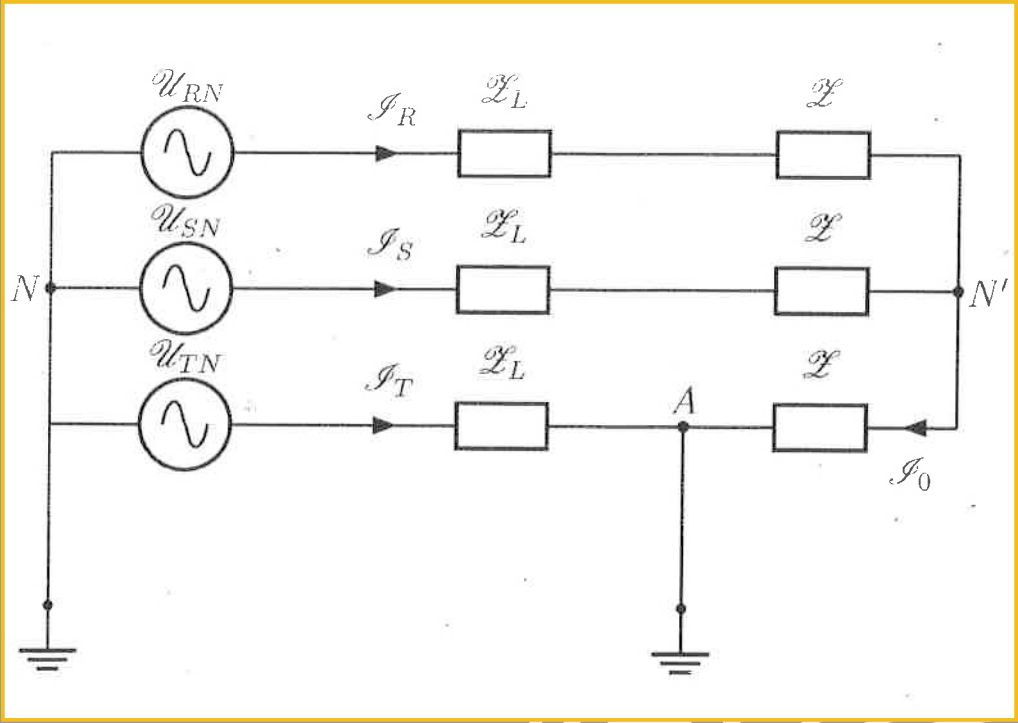


UNIVERSIDAD POLITÉCNICA DE MADRID
Escuela Técnica Superior
de Ingenieros Navales

www.etsin.upm.es

POLITÉCNICA